BAUZ

BG RCI
Berufsgenossenschaft
Rohstoffe und chemische Industrie

Moderationsleitfaden

Gabelstapler

Zwischen Dachschaden und Boxenstopp

Unfallrisiken beim Umgang mit Gabelstaplern

Hochstapler und Kippkönige

Eigene gefährliche Erlebnisse beim Umgang mit Gabelstaplern

Toter Winkel voraus

Stapler erfasst Fußgängerin

Auf dem Zebrastreifen wurde die Fußgängerin angefahren

Die Analyse zeigt: Sicht nach vorn ist verdeckt

Sicht nach vorn mit Frontkamera

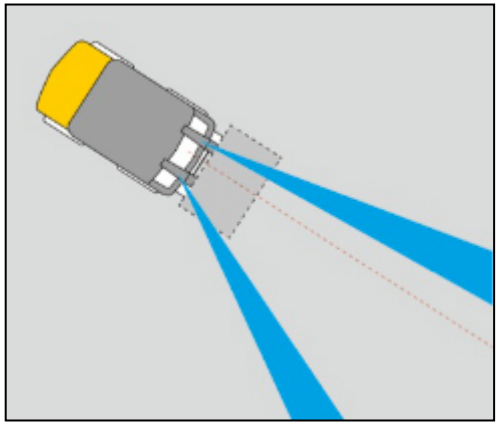

Sichteinschränkung: der „tote“ Bereich des Staplerfahrers

Achtung, jetzt komm ich!

Sehen und gesehen werden

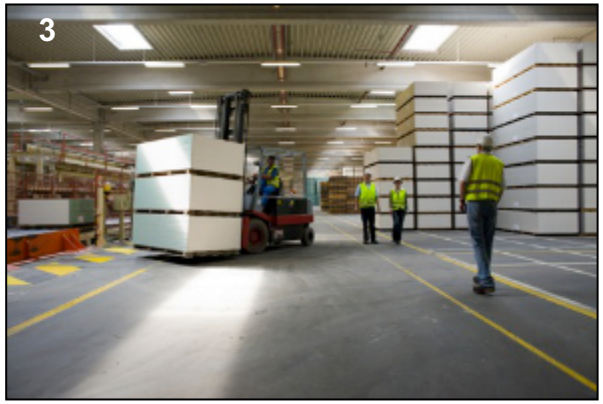

Rammbock rückwärts

Aufenthalt im Gefahrenbereich

Voll ausgeschwenkt

Das spezielle Lenkverhalten von Staplern

1

2

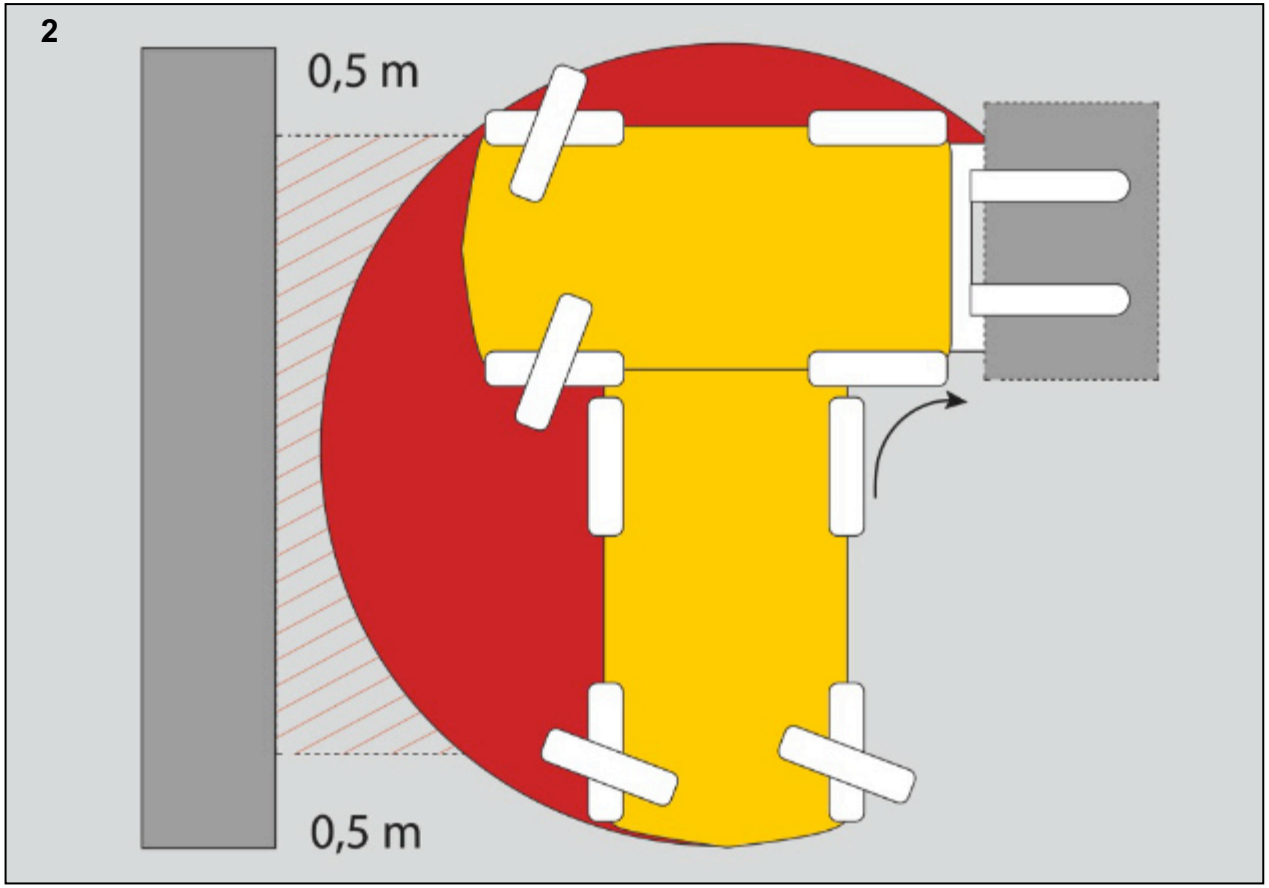

Voll auf die Nase

Gabelstapler kippt beim Transport von Steinpaketen um

Standhaft bleiben

Kippgefahr erkennen und vermeiden

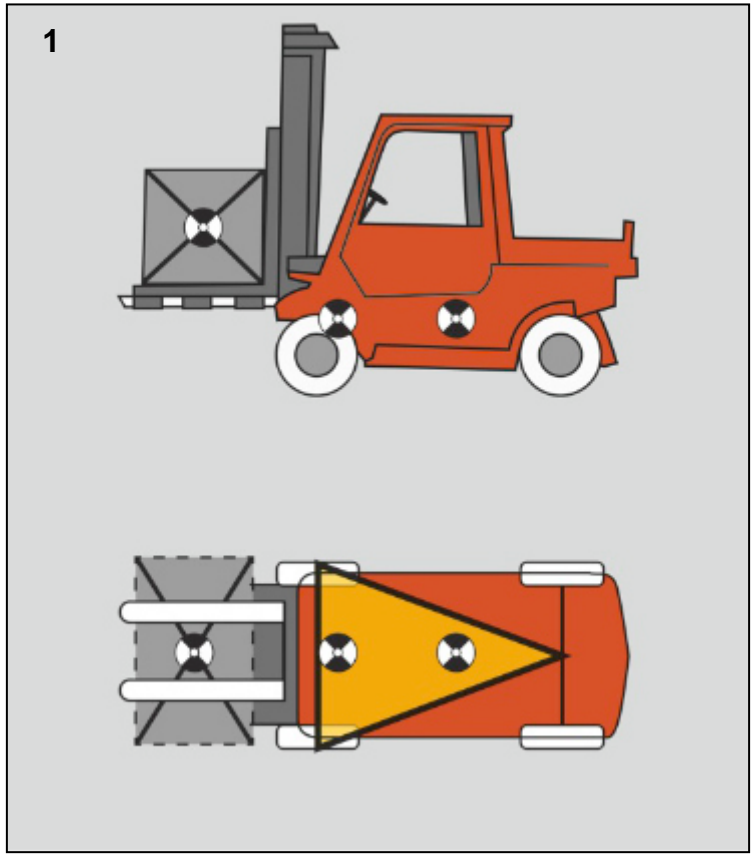

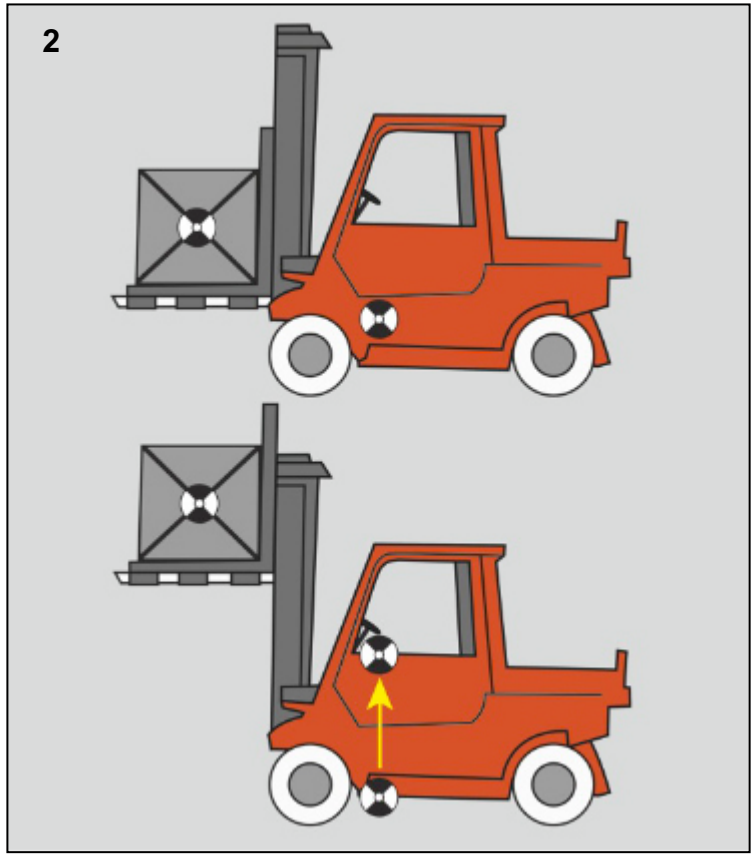

Angeschnallt statt eingequetscht

Fahrerrückhaltesysteme

Zinken-Zockerei

Unerlaubtes Arbeiten in der Höhe

Bühne frei!

Einsatz von Arbeitsbühnen für Arbeiten in der Höhe

Machen Sie den AUFSTIEGS-CHECK

Vorwärts hoch, rückwärts runter

Aufgegabelt

Welche Fehler haben sich in diesem Bild versteckt?

Ein klare Sache

Mein Beitrag zum sicheren Umgang mit Gabelstaplern

Checkst du's?

Einsatzprüfung und Fahrbetrieb für Gabelstapler

Checkliste Einsatzprüfung Gabelstapler

Der Staplerfahrer prüft:

✓ **Das Fahrzeug allgemein**
- Schäden am Fahrzeug (Leckverluste, Karosserie)
- Antrieb (z. B. Kühlwasser, Motoröl, Batterie)
- Beleuchtung, Bremslicht
- Warneinrichtung
- Fahrerrückhaltesystem (Beckengurt, Klappbügel, Kabinentür) vorhanden, funktionstüchtig
- Rückspiegel/Seitenspiegel vorhanden/eingestellt

✓ **Speziell das Fahrwerk**
- Reifen (Schäden, Fremdkörper, Luftdruck)
- Betriebs- und Feststellbremse
- Griffigkeit der Pedale
- Lenkung (Spiel höchstens zwei Finger breit)

✓ **Die Hubeinrichtung**
- Lastaufnahmemittel (voll ausfahren, Führung beobachten)
- Hydrauliksystem (Füllstand Hydrauliköl, kein Senken in Nullstellung)
- Gabelzinken (Zustand, Befestigung)
- Ketten (ausreichende und gleichmäßige Spannung)

✓ **Zusätzliche Einrichtungen**
- wie zum Beispiel das Fahrerschutzdach (Schäden, Befestigungen)

Schäden und Mängel sofort dem Vorgesetzten melden!

Checkliste Fahrbetrieb Gabelstapler

✓ **Tragfähigkeit beachten**
- des Staplers (Schwerpunkt der Last)
- der Verkehrswege (nur freigegebene Fahrwege benutzen)
- von Ladebrücken, Lukenabdeckungen (für den Stapler)
- von Regalen, Stapelgestellen (für die Last)

✓ **Sicher und umsichtig fahren**
- keine Personen im Gefahrenbereich
- Last in Tiefstellung verfahren
- Last bergseitig führen, auf geneigter Fahrbahn nicht wenden
- bei Rückwärtsfahrt besondere Vorsicht

✓ **Freie und gute Sicht**
- keine Sichteinschränkung (Hubmast, Last)
- gute Rundumsicht (Spiegel, Kamera)
- saubere Scheiben
- gegen Sonnenblendung Sonnenblende, Filterfolie, Sonnenbrille nutzen

✓ **Verkehrswege beachten**
- Geschwindigkeit den Fahrbahnverhältnissen anpassen
- sichere, ebene, tragfähige Betriebswege/-plätze nutzen
- Fahrwege frei halten

✓ **Beim Verlassen, bei Pausen, bei Arbeitsende**
- Lastaufnahmemittel in tiefste Stellung fahren
- Feststellbremse ziehen
- Gang auf null stellen
- Schlüssel abziehen

✓ **Stapler nur vom Fahrersitz aus bedienen**
- Fahrerrückhaltesystem (Beckengurt, Klappbügel, Kabinentür) nutzen
- Last sicher aufnehmen
- Ladung auf Paletten sichern
- Last so weit wie möglich mit Gabel unterfahren
- ruckartige Bewegungen vermeiden
- Hubmast zur Fahrt zurückneigen

Alles roger?

Tipps für Gabelstaplerfahrer

Ist der Gabelstapler in Ordnung?

Ist die Aufgabe machbar (Gewicht/Größe der Last, Breite/Tragfähigkeit der Fahrwege)?

Fahrerrückhaltesysteme nutzen.

Hubmast zurückneigen. Last dicht am Gabelstapler, bergseitig und nah am Boden führen.

Blickkontakt schafft Partnerschaft. Auf andere achten!

Vorsicht bei Kurvenfahrten. Geschwindigkeit anpassen.

Vorsicht an unübersichtlichen Stellen. Spiegel nutzen.

Keine Sicht nach vorne? Rückwärtsfahren.

Last erst beim Stapeln anheben.

Mitarbeiter nur im geeigneten Arbeitskorb anheben.

Aufmerksam und sicher auf- und absteigen vom Stapler.

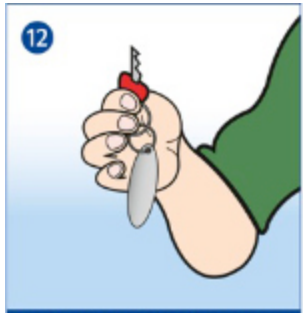

Schlüssel abziehen. Unbefugte Nutzung verhindern.